PARTIE I: DESSIN TECHNIQUE

Sujet N°1

Exercice1 :

Soit le coulisseau représenté sur la figure 1 :

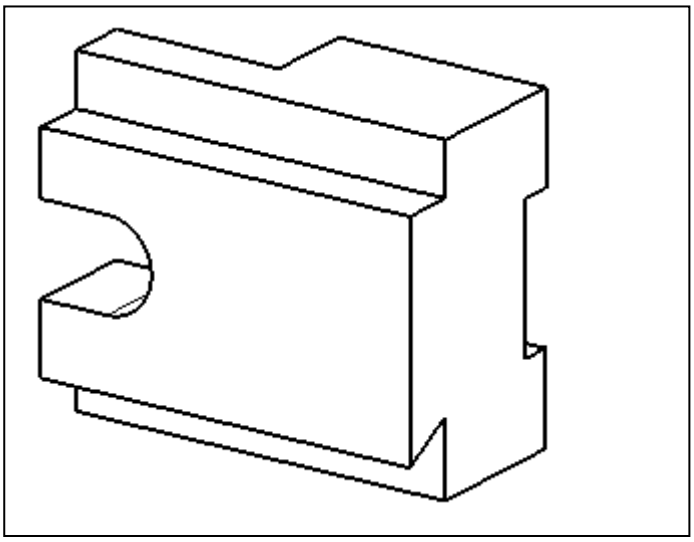

Figure 1 : Coulisseau

Travail demandé :

1. On se propose de dessiner le coulisseau :
    1. En vue de face.
    2. En vue de gauche.
    3. En vue de dessous.

2. Compléter la Cartouche.

Remarque : La longueur totale du coulisseau est 170 mm.

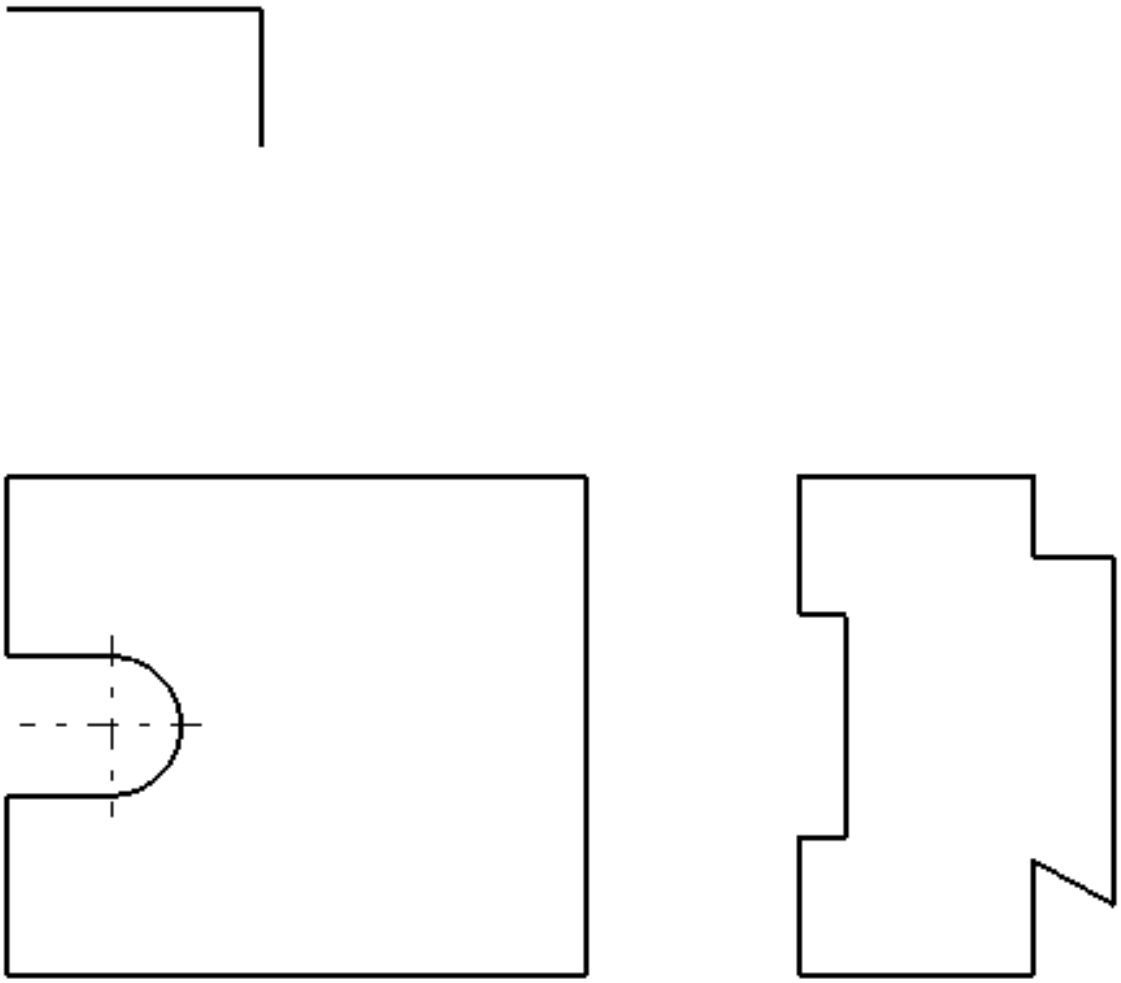

Exercice 2 :

- Compléter directement sur ce document la représentation des vues incomplètes :

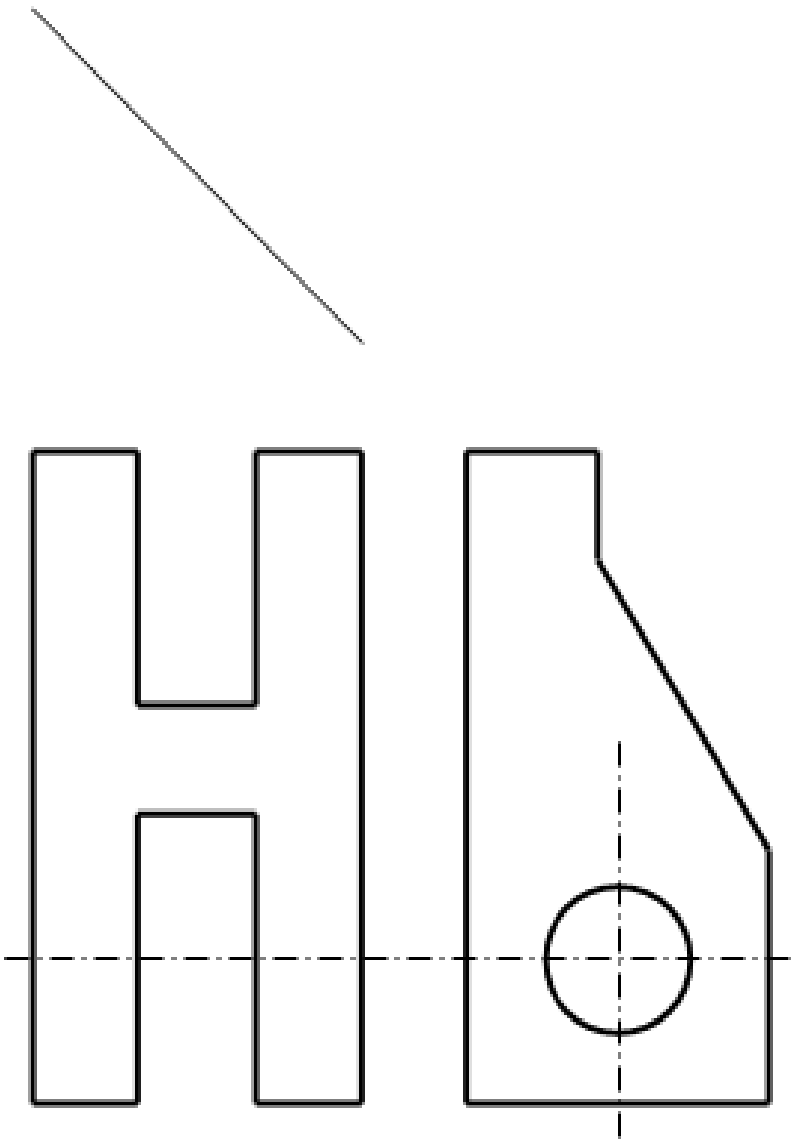

Sujet N°2

Exercice1 :

Soit l'outillage de coupe représenté sur la figure 1 :

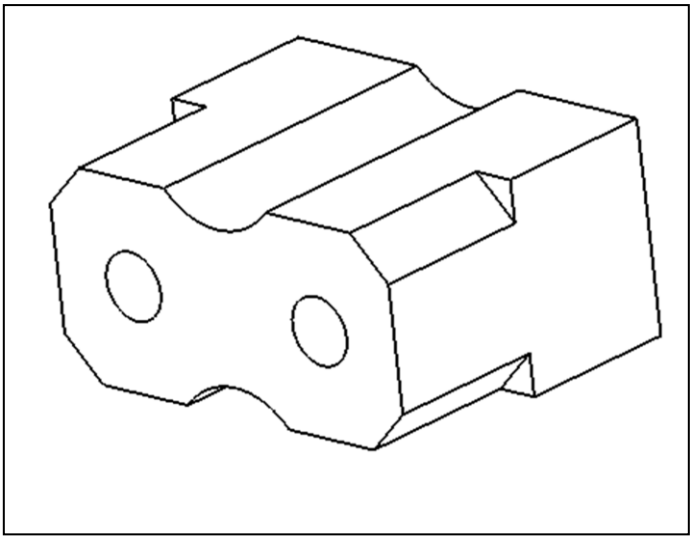

Figure 1 : Outillage de coupe

Travail demandé :

1. On se propose de dessiner l'outillage de coupe :
    1. En vue de face.
    2. En vue de droite.
    3. En vue de dessus.

    Remarques :

    - La profondeur des deux perçages est 10 mm.
    - Les deux perçages sont identiques et de fonds plats.

2. Compléter la Cartouche.

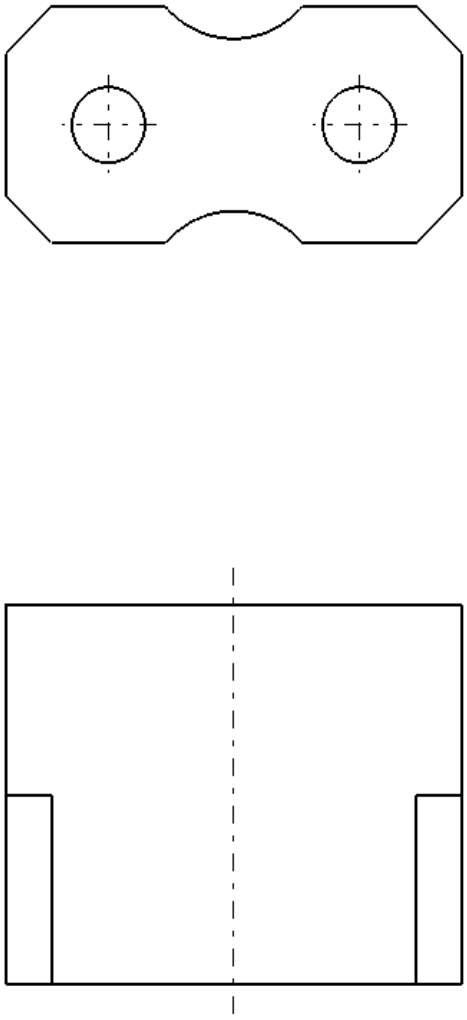

Exercice 2 :

- Compléter directement sur ce document la représentation des vues incomplètes :

- Vue de face.
- Vue de gauche.
- Vue de dessus.

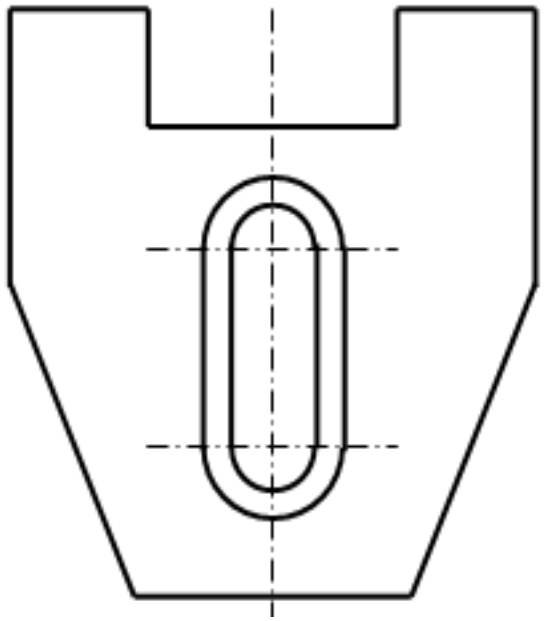

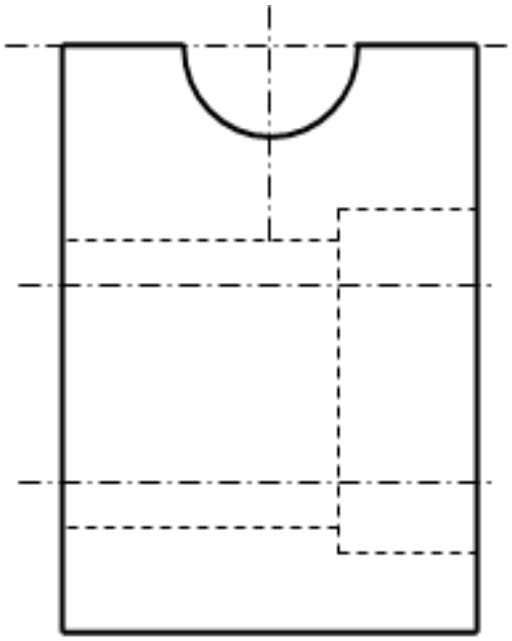

Sujet N°3

Exercice1 :

Soit la butée pour les pièces cylindriques représentée sur la figure 1 :

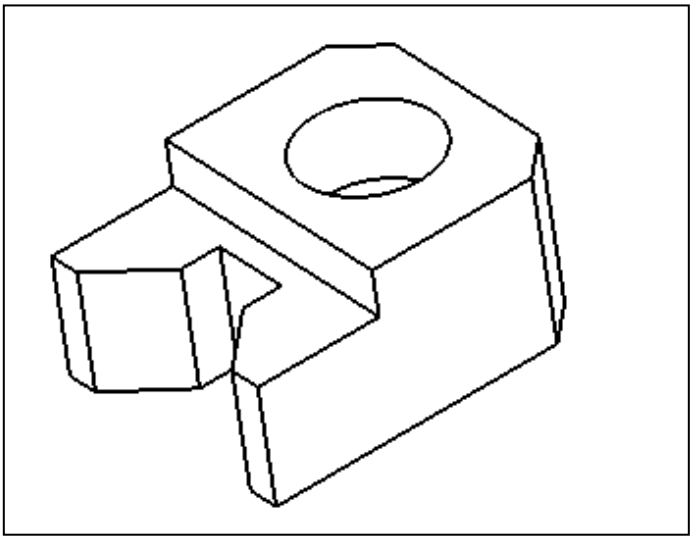

Figure 1 : Butée pour pièces cylindriques

Travail demandé :

1. On se propose de dessiner la butée :
    1. En vue de face.
    2. En vue de gauche.
    3. En vue de dessus.

    Remarque : La profondeur du lamage est de 12 mm.

2. Compléter la Cartouche.

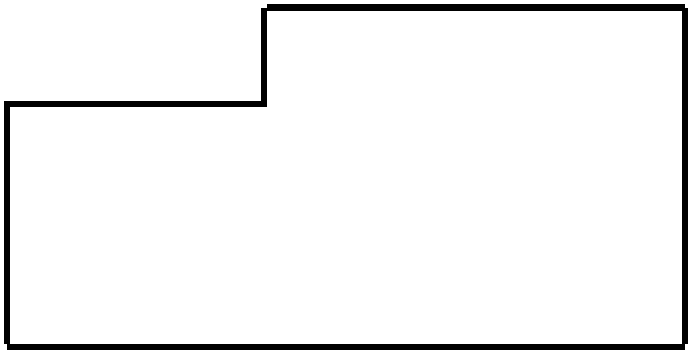

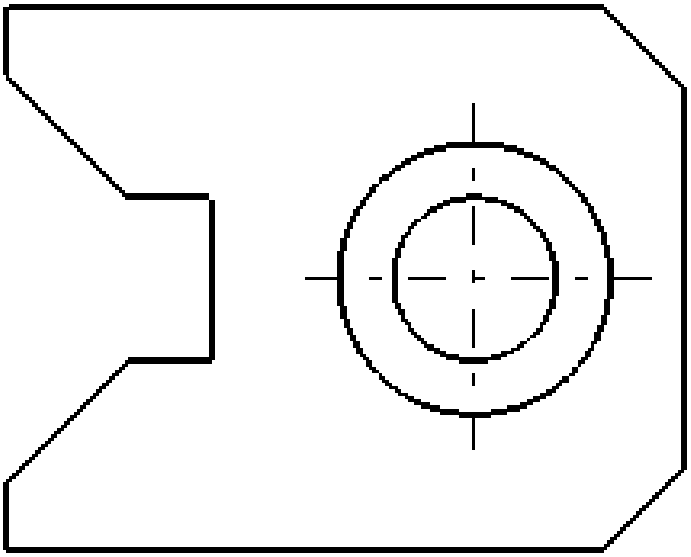

Exercice 2 :

- Compléter directement sur ce document la représentation des vues incomplètes :

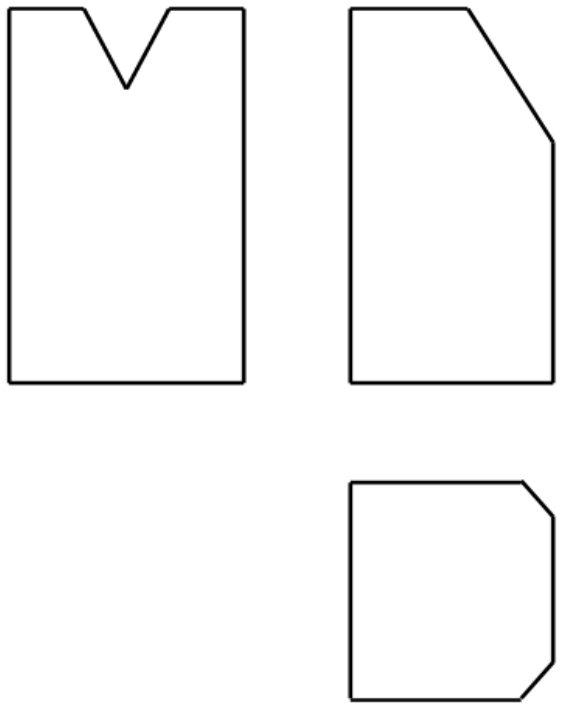

Sujet N°4

Exercice1 :

Soit le couvercle représenté sur la figure 1 :

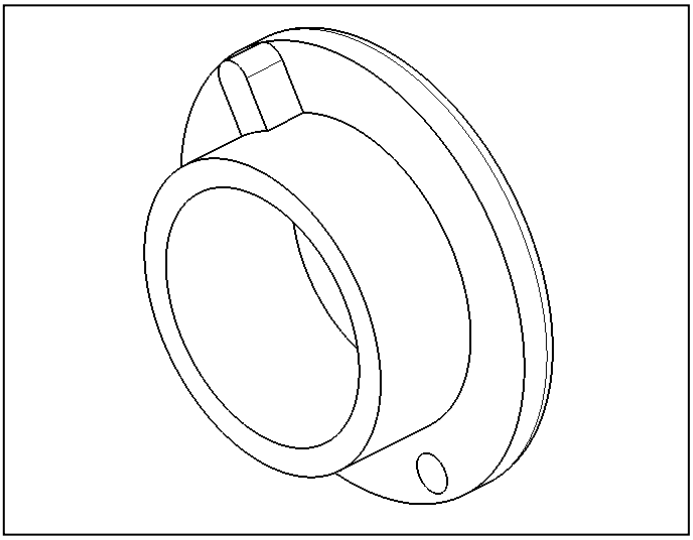

Figure 1 : Couvercle

Travail demandé :

1. On se propose de dessiner le couvercle (en vraie grandeur) :
    1. En vue de face.
    2. En vue de gauche.
    3. En vue de dessus.

    Remarque : Les perçages sont débouchant.

2. Compléter la Cartouche.

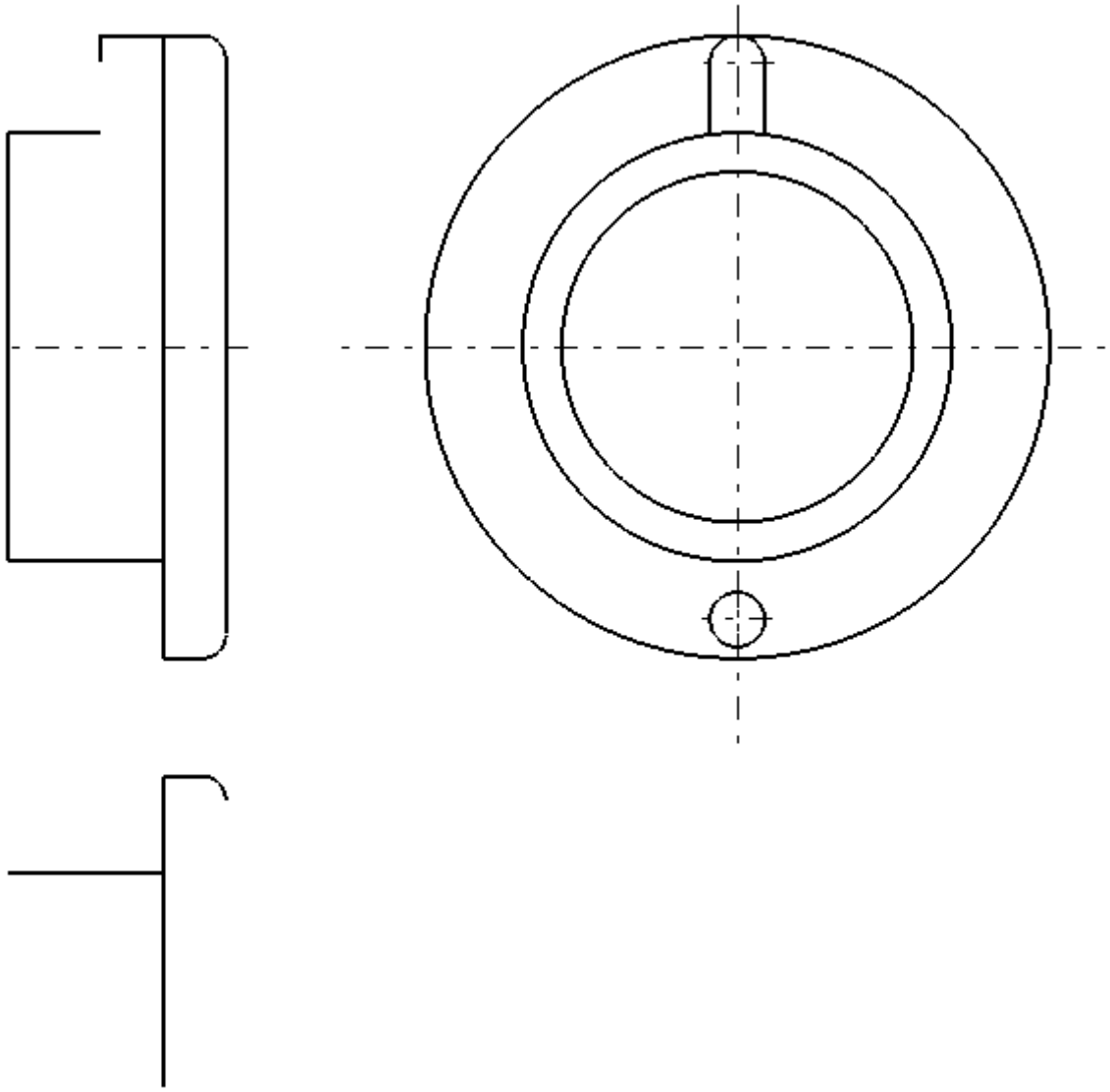

Exercice 2 :

- Compléter directement sur ce document la représentation des vues incomplètes :

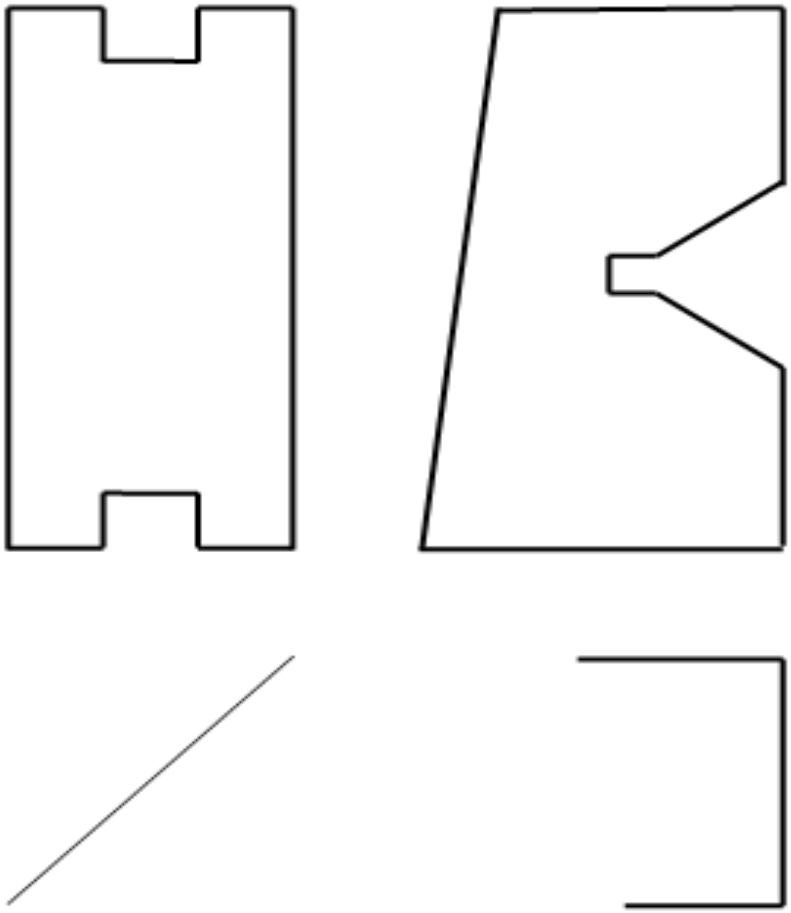

Sujet N°5

Exercice 1 :

Compléter la vue de gauche en coupe **A-A** sans les détails cachés.

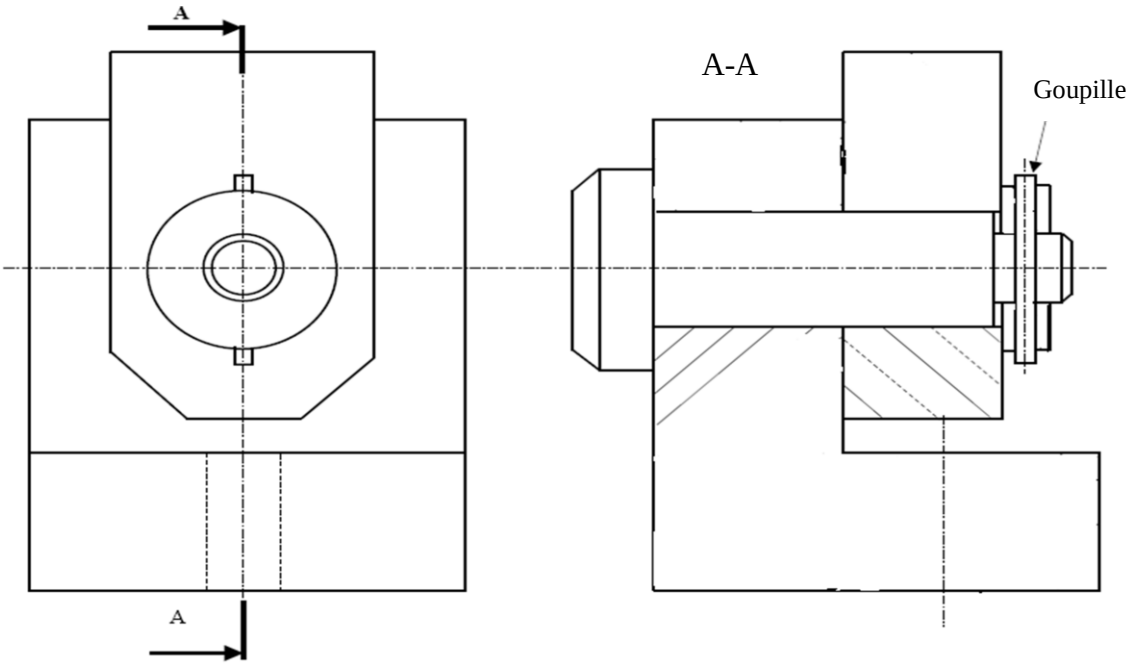

Exercice 2 :

Représenter la section **C-C** de la pièce suivante :

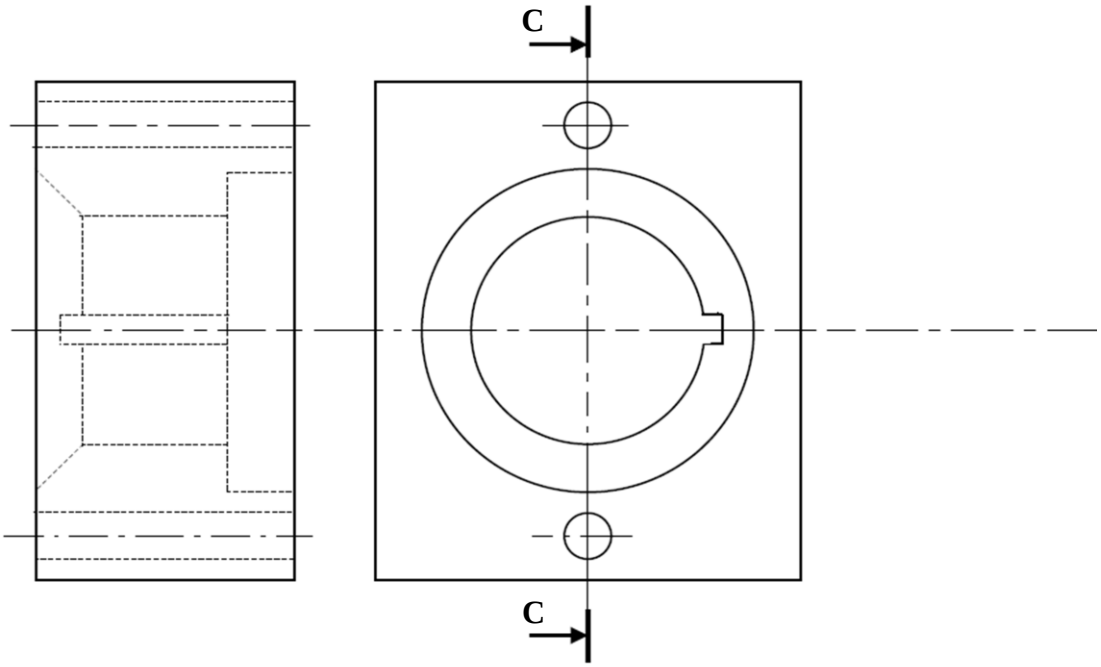

Exercice 3 :

Soit le coulisse orientable représenté sur la figure 1 :

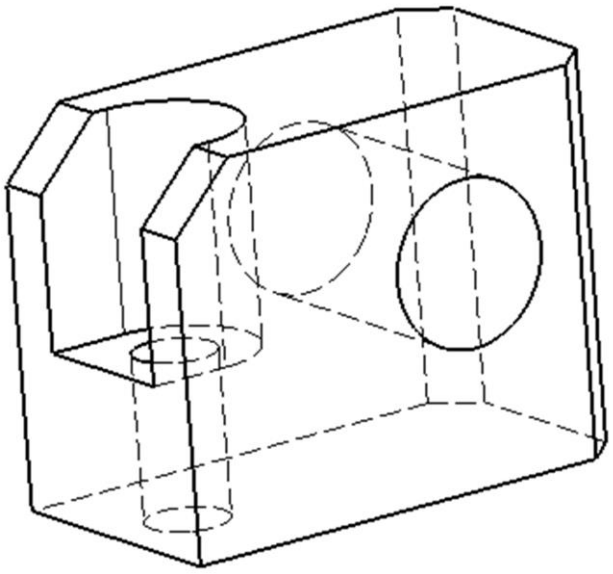

Figure 1 : Coulisseau orientable

Travail demandé :

1. On se propose de compléter la représentation d'un coulisse orientable en :
    1. Vue de face.
    2. Vue de gauche.
    3. Vue de dessus en coupe **B-B**.

    Remarque :

    - Les différentes vues sont représentées en vraie grandeur.

2. Compléter la Cartouche.

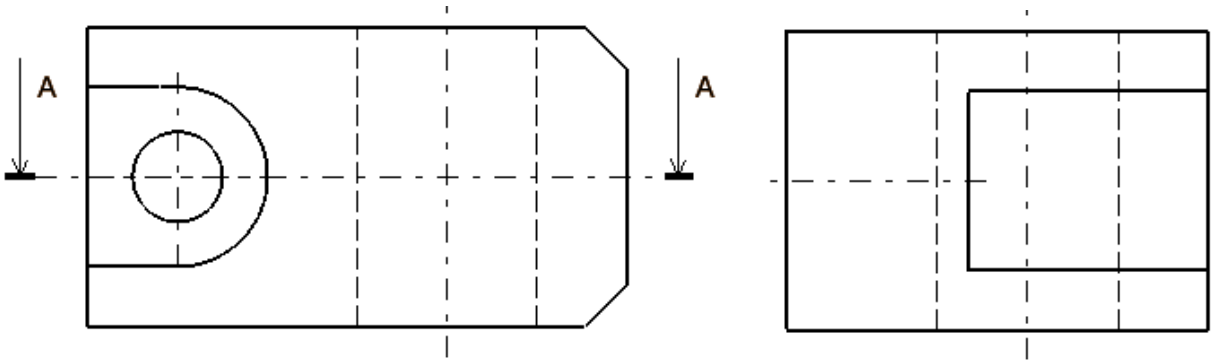

A-A

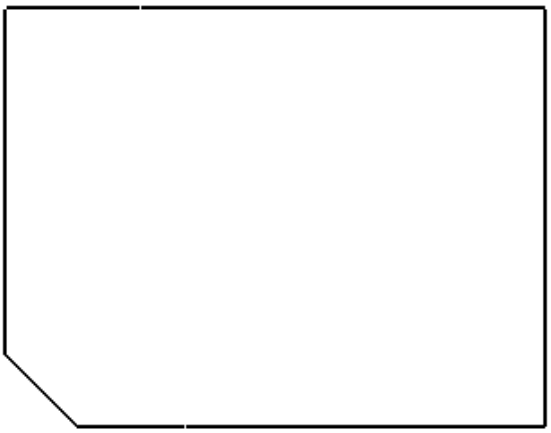

Sujet N°6

Exercice 1 :

Compléter directement sur ce document :

- La vue de face.
- La vue de droite en coupe (A-A).
- La vue de dessous.

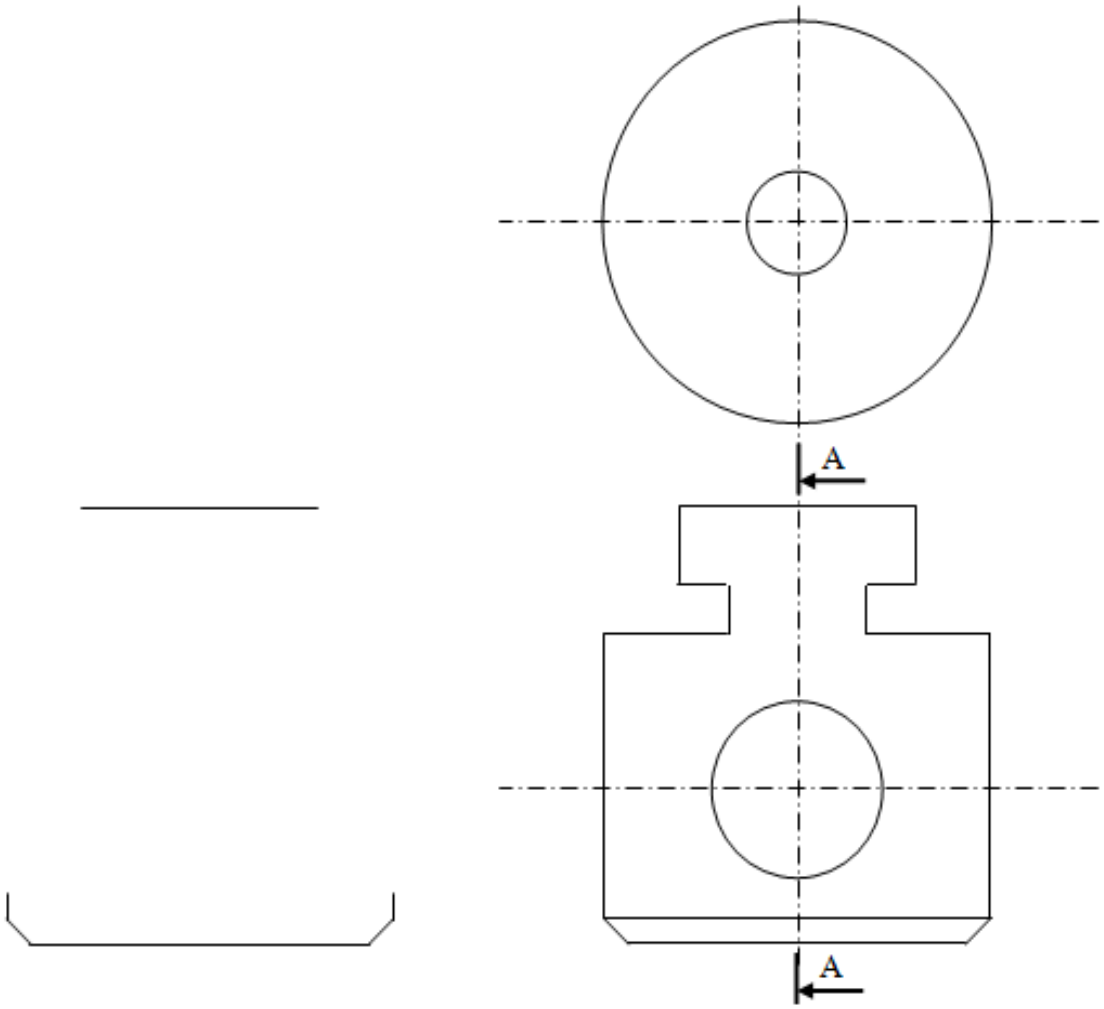

Exercice 2 :

Soit le coulisseau d'un mort d'étau représenté sur la figure 1 :

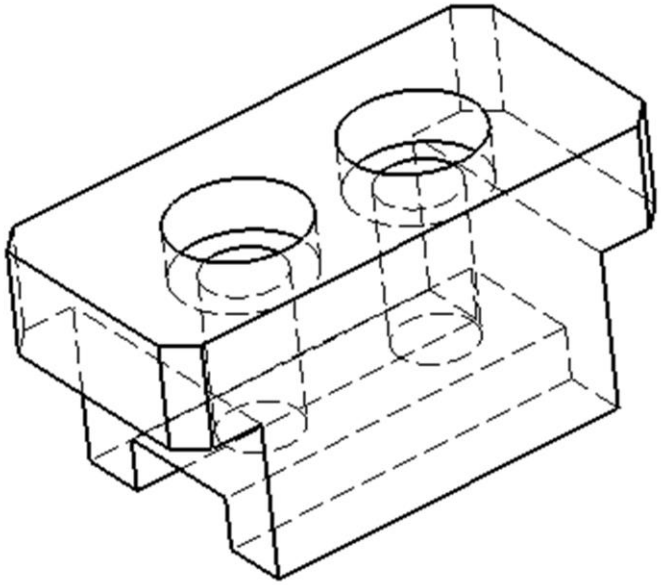

Figure 1 : Coulisseau de mort d'étau

Travail demandé :

1. On se propose de compléter la représentation d'un coulisseau d'un mort d'étau en :
    1. Vue de face.
    2. Vue de gauche.
    3. Vue de dessus en coupe **A-A**.

    Remarques :

    - Les deux perçages sont identiques.
    - Les différentes vues sont représentées en vraie grandeur.

2. Compléter la Cartouche.

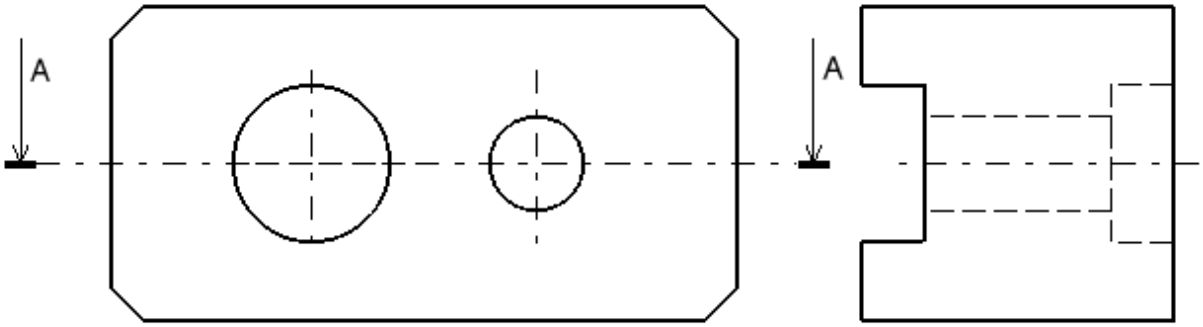

A-A